КУВФ.413433.100-20 ГЧ

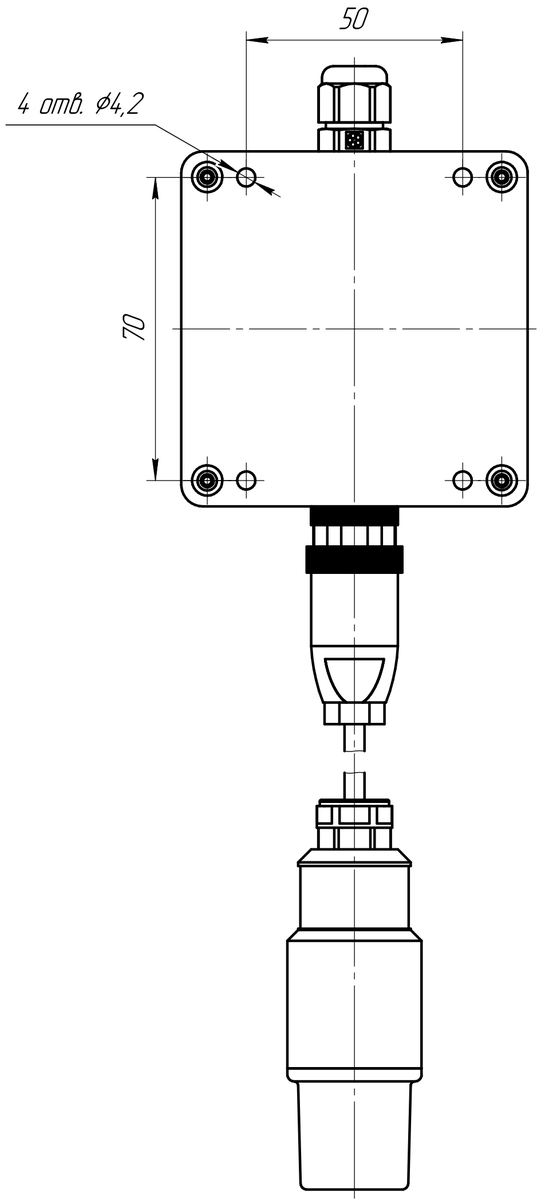

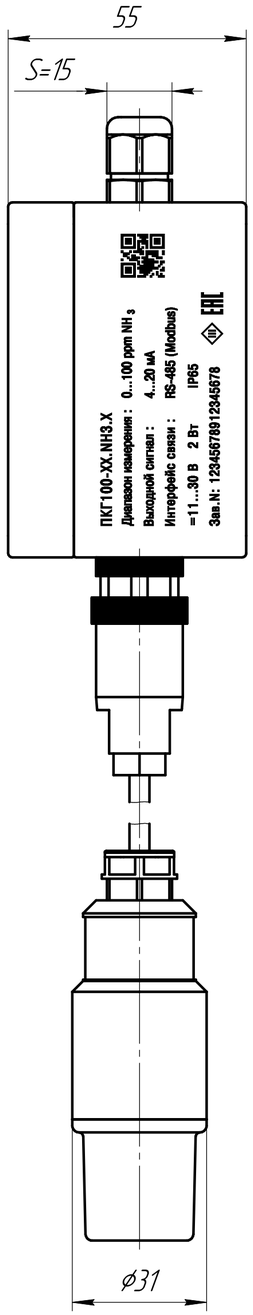

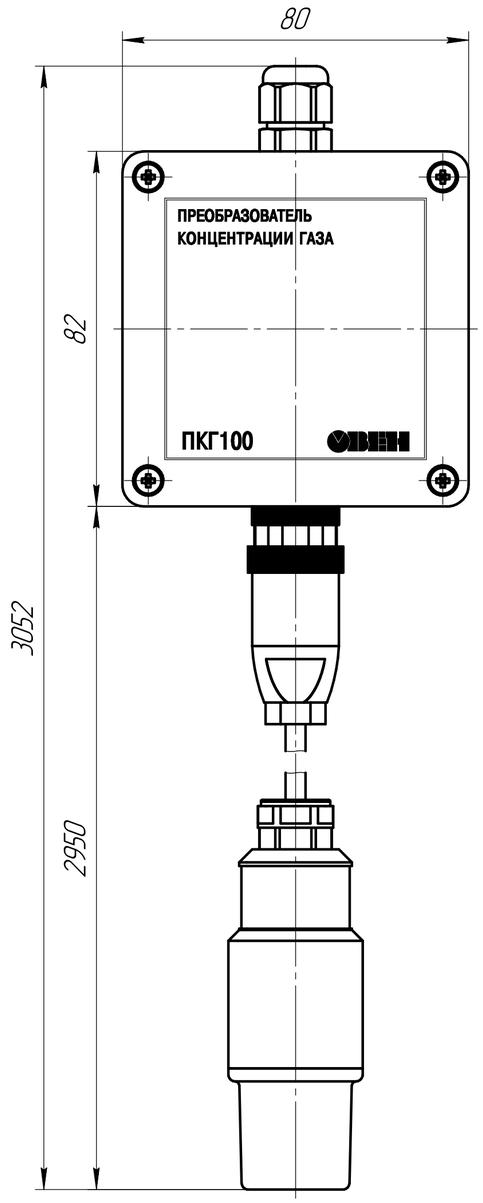

Изм.	Лист	№ докум.	Подп.	Дата	КУВФ.413433.100-20 ГЧ		
Разраб.					Преобразователь концентрации газа ПКГ100-H5.NH3 Габаритный чертеж	Лит.	Масса	Масштаб 1:1
Пров.						Лист	Листов 1
Т.контр.						ООО "ПО ОВЕН"	
Н.контр.							
Утв.							

Перв. примен. | Справ. № | Подп. и дата | Инв. № дубл. | Взам. инв. № | Подп. и дата | Инв. № подл.

Копировал | Формат А2