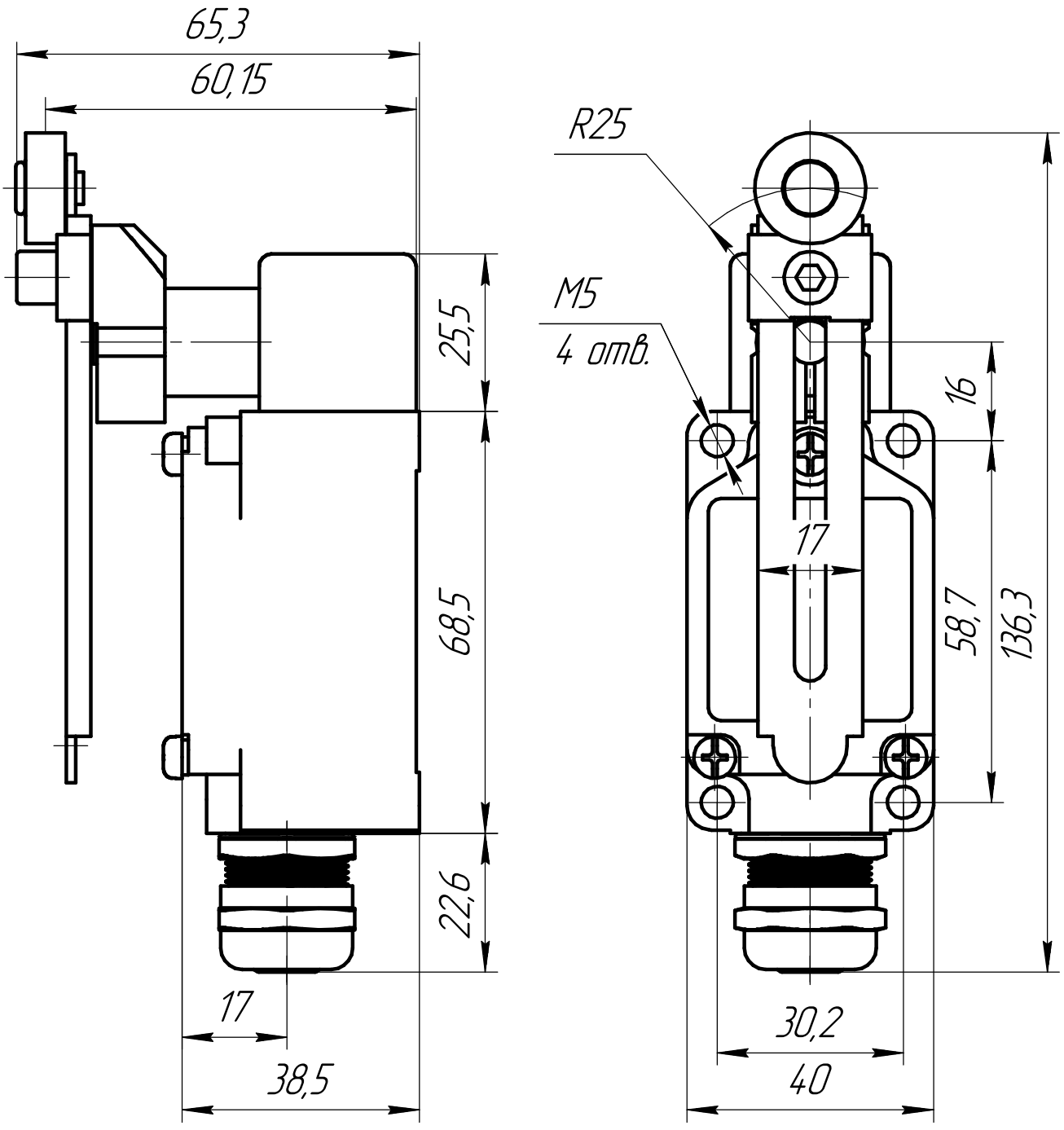

Изм.	Лист	№ докум.	Подп.	Дата
Разраб.				04.08.25
Пров.				
Т.контр.				
Н.контр.				
Утв.				

MTB4-HD5108

Выключатель концевой, IP66, ролик стальной поворотный регулируемый
Габаритный чертеж

Арт: 150805

Лит.	Масса	Масштаб
		1:1
Лист	Листов 1	

Перв. примен.

Справ. №

Подп. и дата

Инв. № дубл.

Взам. инв. №

Подп. и дата

Инв. № подл.

Копировал

Формат А4