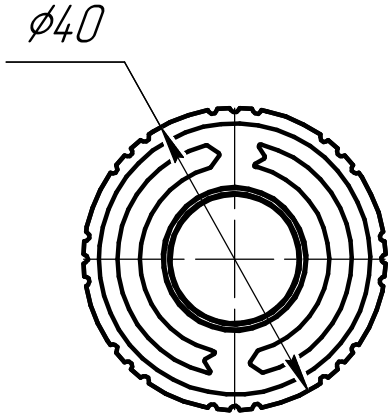

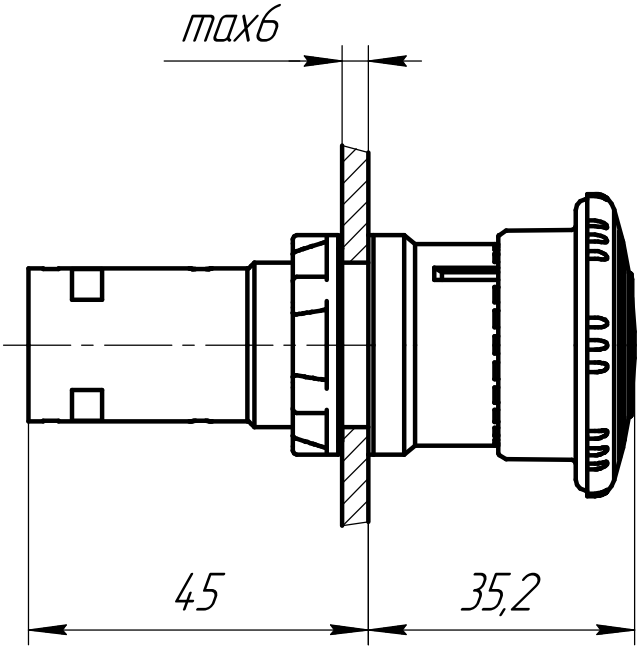

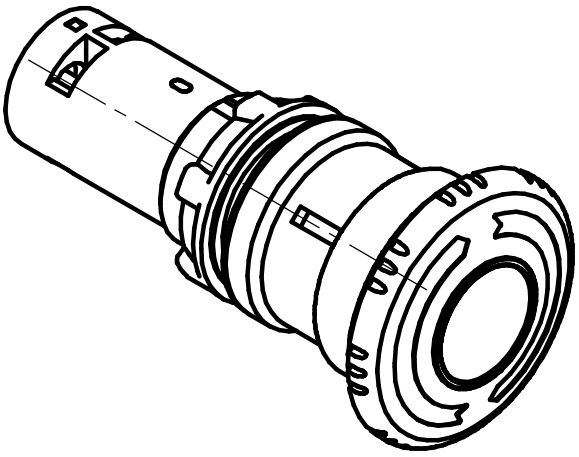

1 Размеры для справок

2 Неуказанные предельные отклонения размеров:±IT12/2

Изм.	Лист	№ докум.	Подп.	Дата	MTB8-ES545 Кнопка грибовидная красная, возврат поворотом с фиксацией, ϕ 40 мм, 1NO+1NC, IP65, пластик Габаритный чертеж	Лит.	Масса	Масштаб
Разраб.				10.02.25				1:1
Пров.						Лист	Листов 1	
Т.контр.								
Н.контр.					Арт:151254			
Утв.								

Перв. примен.

Справ. №

Подп. и дата

Инв. № дубл.

Взам. инв. №

Подп. и дата

Инв. № подл.

Копировал

Формат А4