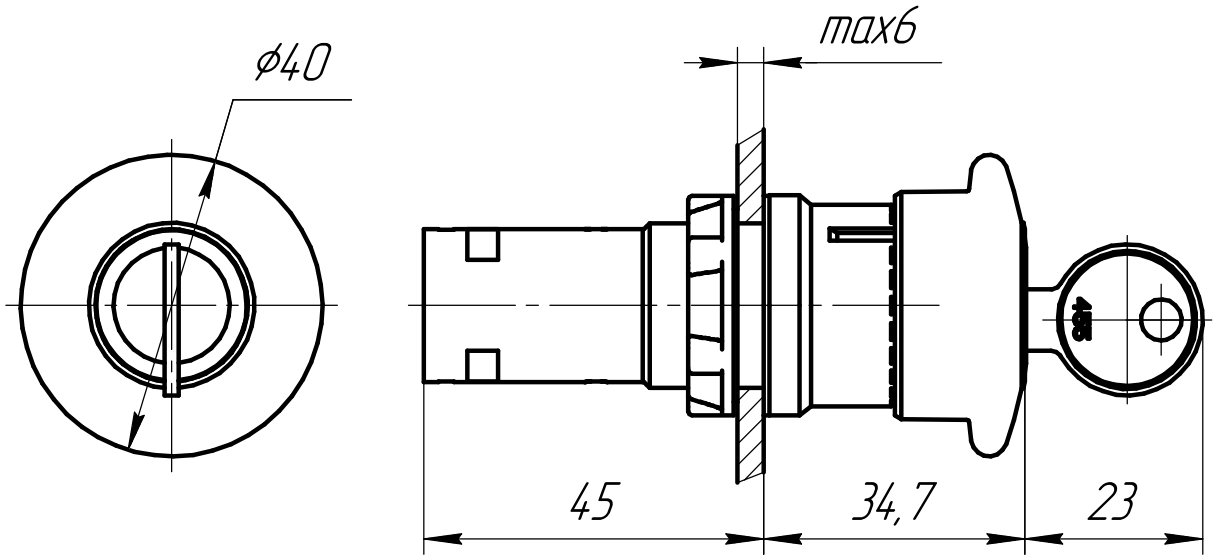

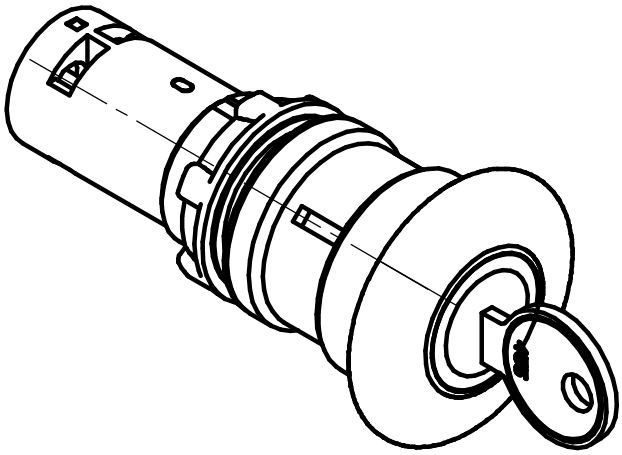

1 Размеры для справок

2 Неуказанные предельные отклонения размеров:±IT12/2

Изм.	Лист	№ докум.	Подп.	Дата
Разраб.				10.02.25
Пров.				
Т.контр.				
Н.контр.				
Утв.				

MTB8-ES145
Кнопка грибовидная красная с ключом, с фиксацией, 1 выемка ф40 мм, 1NO+1NC, IP65, пластик
Габаритный чертеж

Лит.	Масса	Масштаб
		1:1
Лист	Листов	1

Арт:151250

Перв. примен.

Справ. №

Подп. и дата

Инв. № дубл.

Взам. инв. №

Подп. и дата

Инв. № подл.

Копировал

Формат А4