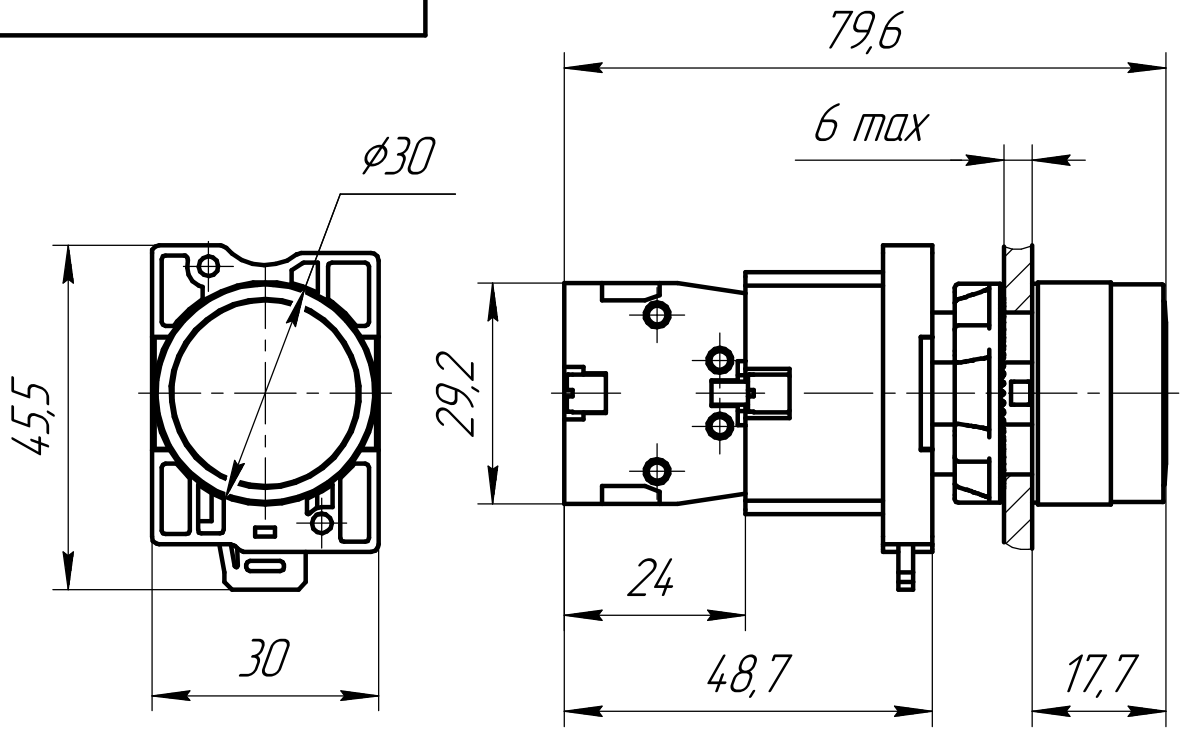

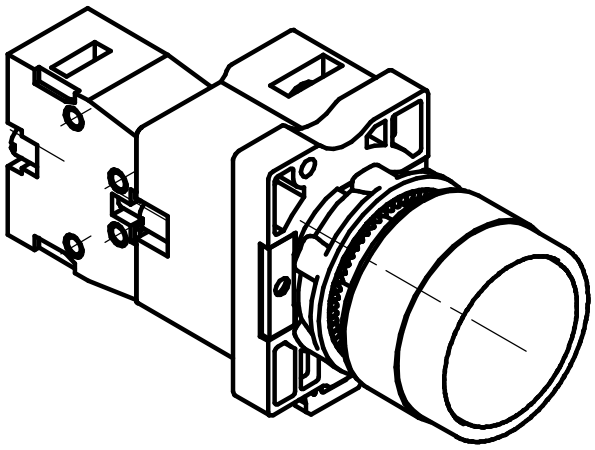

1 Размеры для справок.
2 Неуказанные предельные отклонения размеров:±IT12/2.
3 Кнопка предназначена для установки на панель.

Изм.	Лист	№ докум.	Подп.	Дата
Разраб.				11.09.24
Пров.				
Т.контр.				
Н.контр.				
Утв.				

MTB2-EW34621
Кнопка красная с подсветкой, 1NC, 24V AC/DC, IP54, пластик
Габаритный чертеж

Лит.	Масса	Масштаб
		1:1
Лист	Листов 1	

Арт:139435

Перв. примен.
Справ. №
Подп. и дата
Инв. № дубл.
Взам. инв. №
Подп. и дата
Инв. № подл.

Копировал
Формат А4