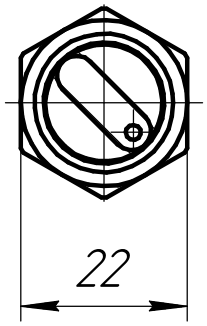

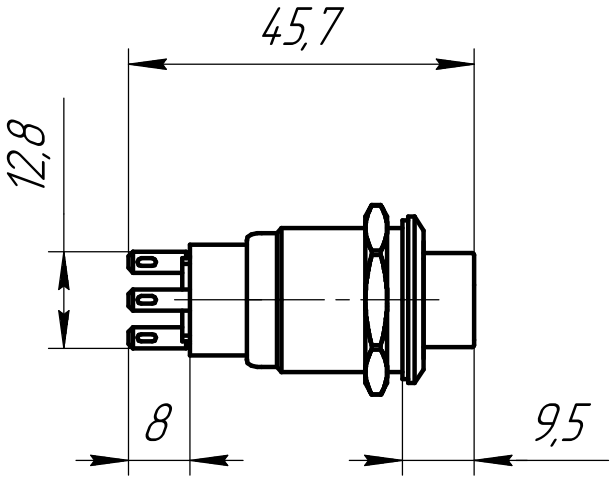

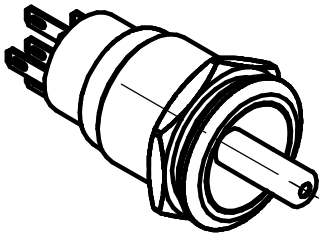

Изм.	Лист	№ докум.	Подп.	Дата
Разраб.				23.09.24
Пров.				
Т.контр.				
Н.контр.				
Утв.				

MT67-BD211Y220

Переключатель с подсветкой, с фиксацией, 220V AC/DC, желтый, 2 положения, 1NO+1NC, IP67, нержавеющая сталь

Габаритный чертеж

Лит.	Масса	Масштаб
		1:1
Лист	Листов	1

Арт: 139456

Перв. примен.

Справ. №

Подп. и дата

Инв. № дубл.

Взам. инв. №

Подп. и дата

Инв. № подл.

Копировал

Формат А4