Условные обозначения:
LE-кондуктометрический датчик уровня;
PS-датчик давления, защита насоса от сухого хода;
FS-датчик расхода.

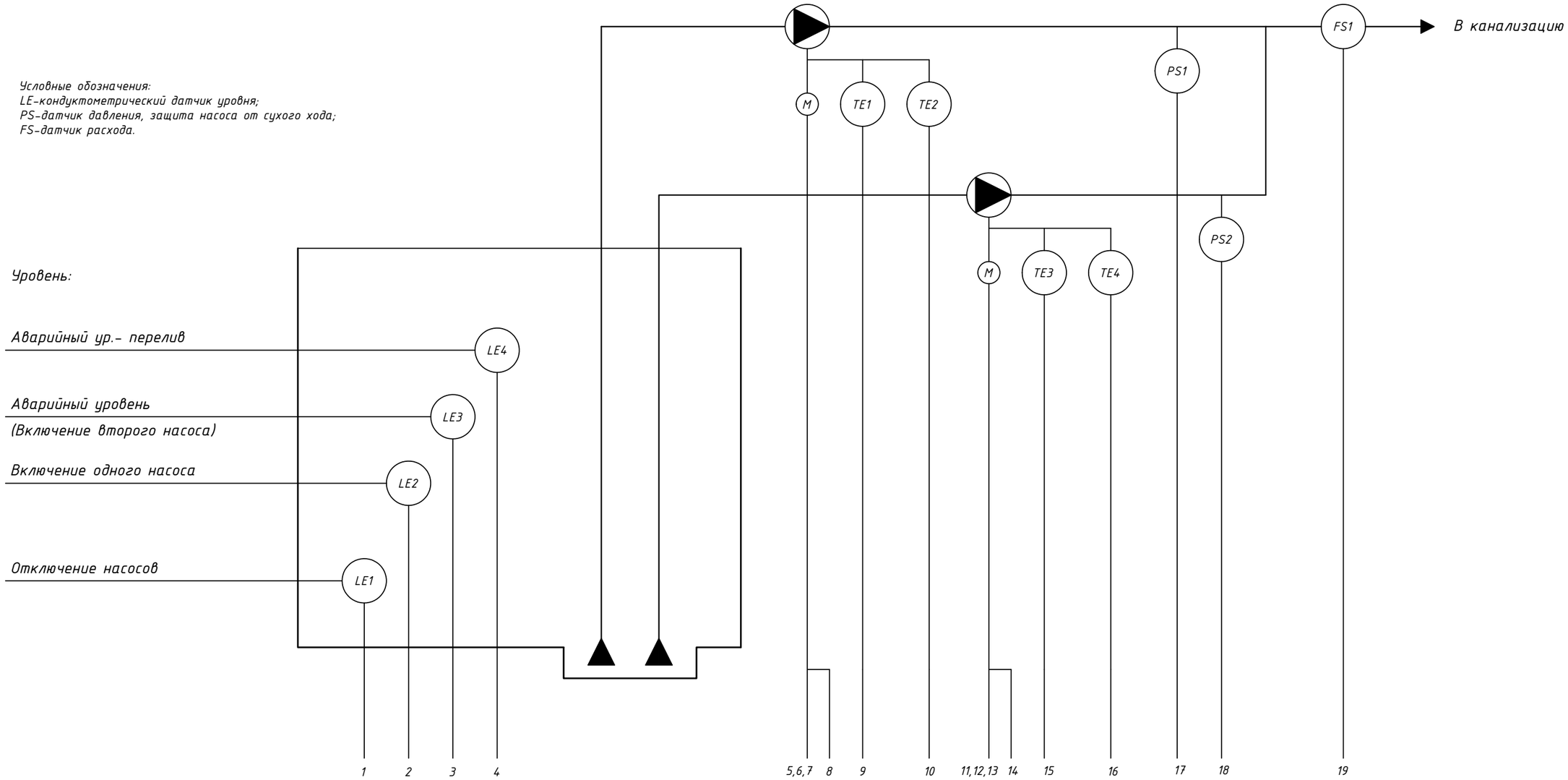

Изм.	Лист	N докум.	Подпись	Дата	Шкаф управления водоотливного участка ВОУ Схема автоматизации функциональная	Лит	Масса	Масштаб
Разраб								
Провер								
Т.контр						Лист 1	Листов 3	
Н.контр								
Утверд								

Согласовано:

Зам. инв. №

Подпись и дата

Инв. № об.

Формат А3

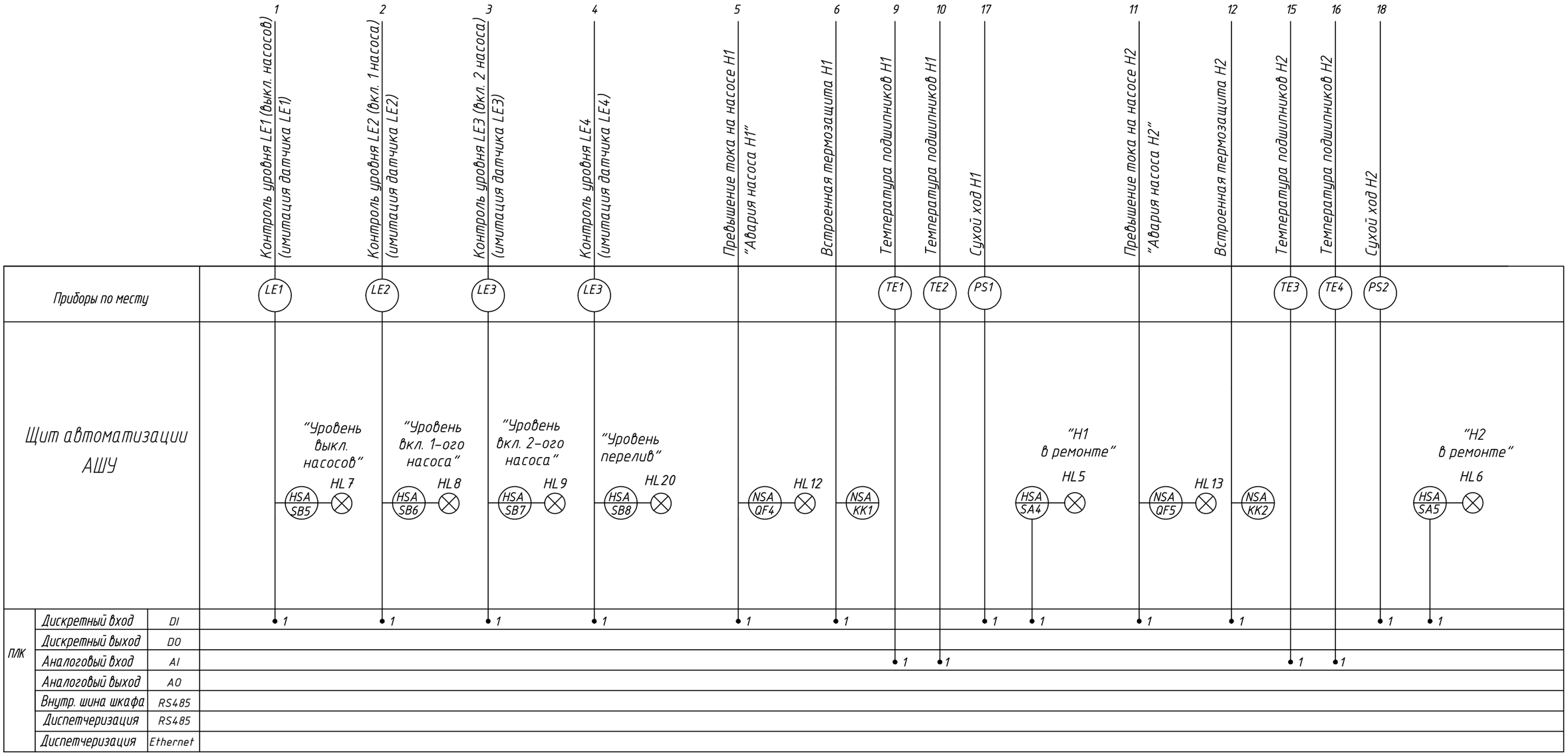

Согласовано:

Зам. инв. №

Подпись и дата

Инв. № об.

Изм	Лист	N докум.	Подпись	Дата

Лист 2

Формат А3

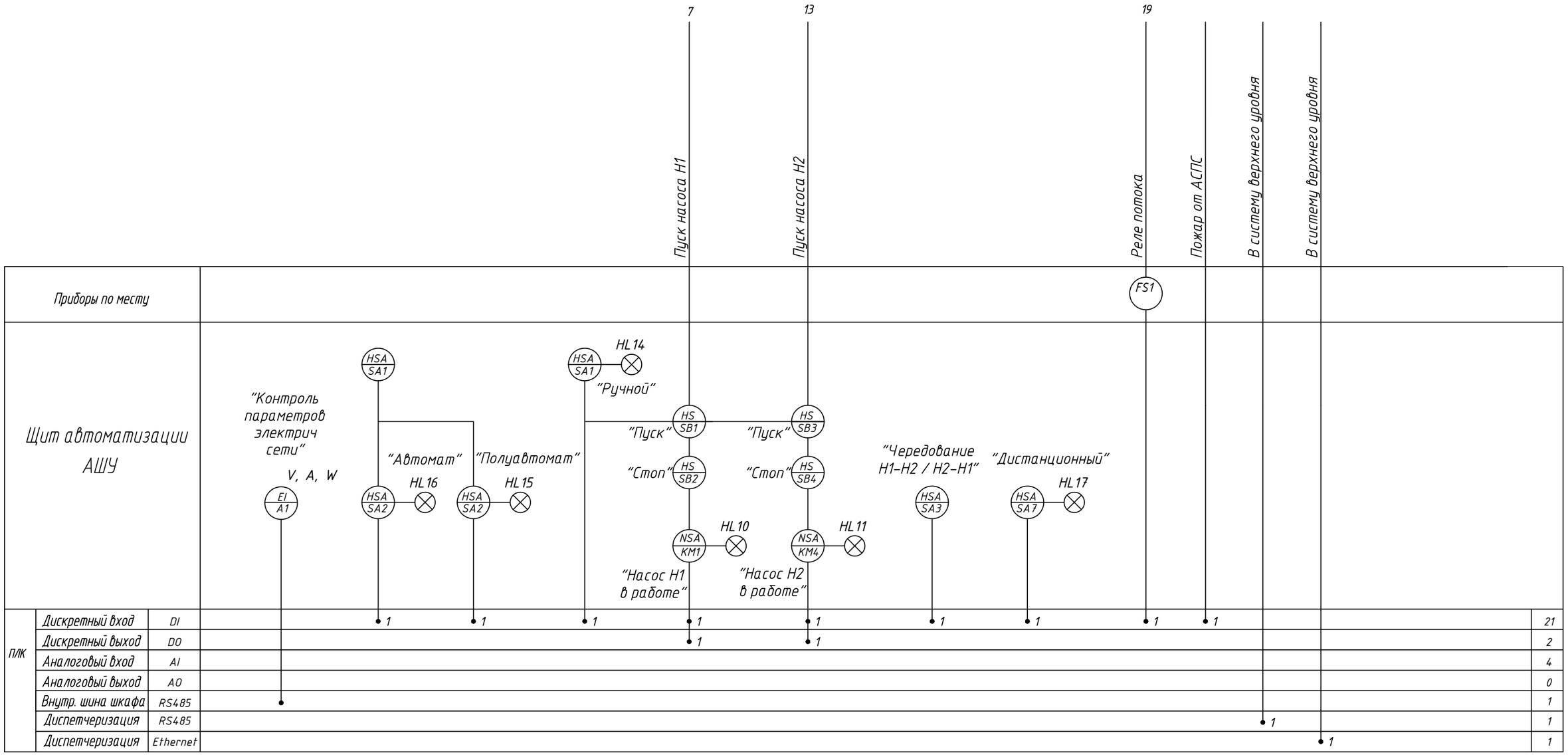

Согласовано:

Зам. инв. №

Подпись и дата

Инв. № об.

Изм	Лист	N докум.	Подпись	Дата

Лист 3

Формат А3