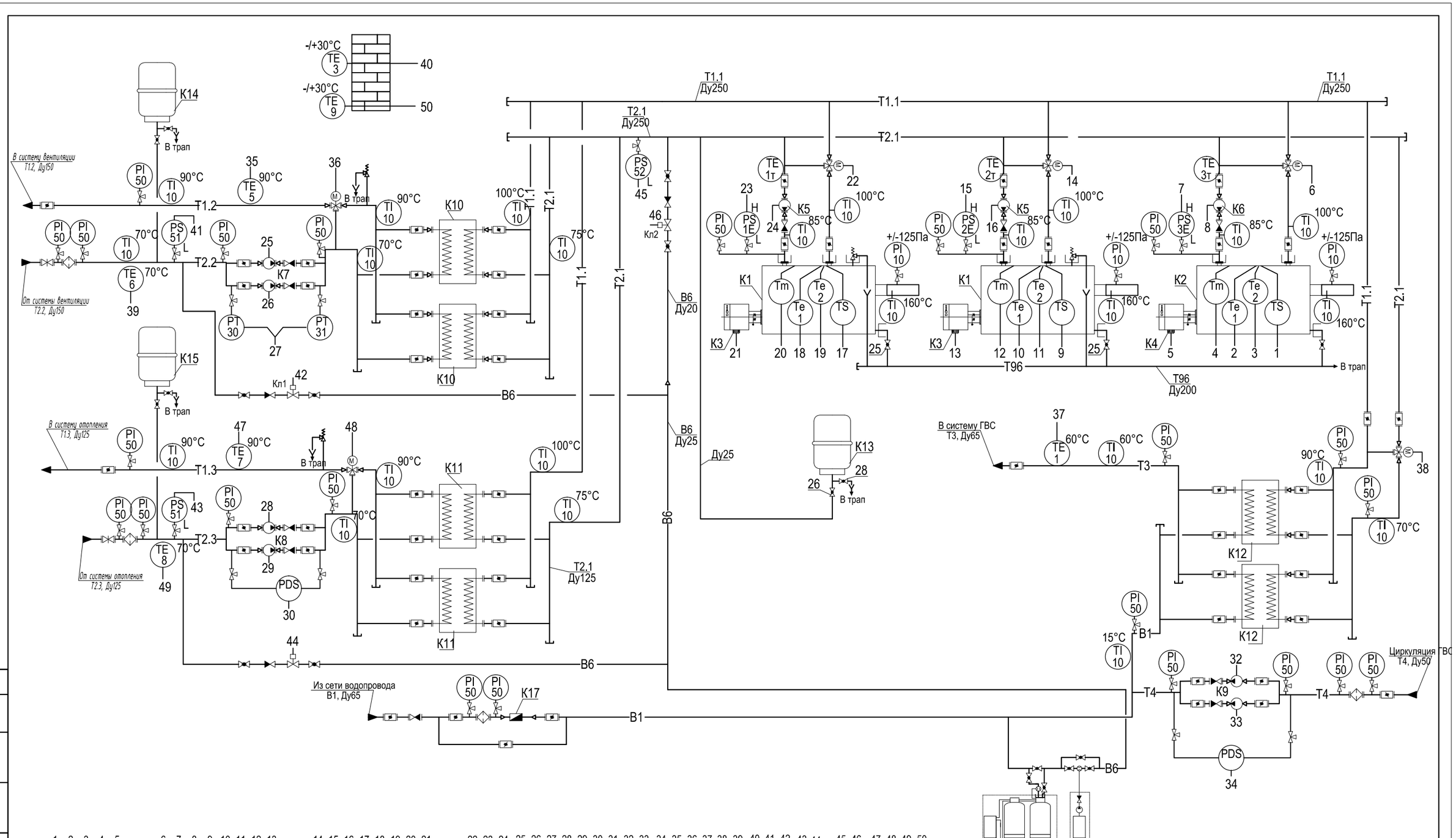
К14
К15
К13
К16.1
К16.2
К17
В трап
В систему вентиляции
Т1.2, Ду150
От системы вентиляции
Т2.2, Ду150
В систему отопления
Т1.3, Ду125
От системы отопления
Т2.3, Ду125
Из сети водопровода
В1, Ду65
В систему ГВС
Т3, Ду65
Циркуляция ГВС
Т4, Ду50
Т1.1
Ду250
Т2.1
Ду250
Т2.1
Ду125
Т96
Ду200
В6
Ду20
В6
Ду25
Ду25
В1
Т3
Т4
К1
К2
К3
К4
К5
К6
К8
К9
К10
К11
К12
Кл1
Кл2
-/+30°C
ТЕ 3
ТЕ 9
ТЕ 5
ТЕ 6
ТЕ 7
ТЕ 8
ТЕ 1
ТЕ 1т
ТЕ 2т
ТЕ 3т
PS 51
PS 52
PS 1E
PS 2E
PS 3E
PT 30
PT 31
PDS
+/-125Па
90°C
70°C
75°C
100°C
85°C
160°C
60°C
15°C

| | | |